작 업 공 정 사 진 철

고 객 명: ㈜
공 사 명: 원자력공장 100톤 OHC(TE38)MOTOR 예방정비

규　　격: 권선형 440V 60HP 6P 60%ED 외 4대

REPAIR 내역: 분해 조립 및 불순물 CLEANSING DRYING
INSULATING VARNISH DIPPING DRYING
HOUSING 보수 6EA
냉각 FAN 제작 교환
BALANCING작업 UNBALANCE교정
BEARING 교환
입 출고검사 시운전 TEST 및 COLOR PAINTING

진양전기

http://jinyangmotor.com/

JIN YANG	작업 공정 사진
작업공정	권선형 MOTOR 60HP 6P 외 4대 OVERHAUL

STATOR 권체	스팀세척 실시
작업공정	권선형 MOTOR 60HP 6P 외 4대 OVERHAUL

ROTOR 권체	스팀세척 실시

JIN YANG	작업 공정 사진
작업공정	권선형 MOTOR 60HP 6P 외 4대 OVERHAUL

권체	세척 후 권선상태 양호
작업공정	권선형 MOTOR 60HP 6P 외 4대 OVERHAUL

권체	세척 후 검조실시

JIN YANG	작업 공정 사진
작업공정	권선형 MOTOR 60HP 6P 외 4대 OVERHAUL

조립부품	세척실시
작업공정	권선형 MOTOR 60HP 6P 외 4대 OVERHAUL

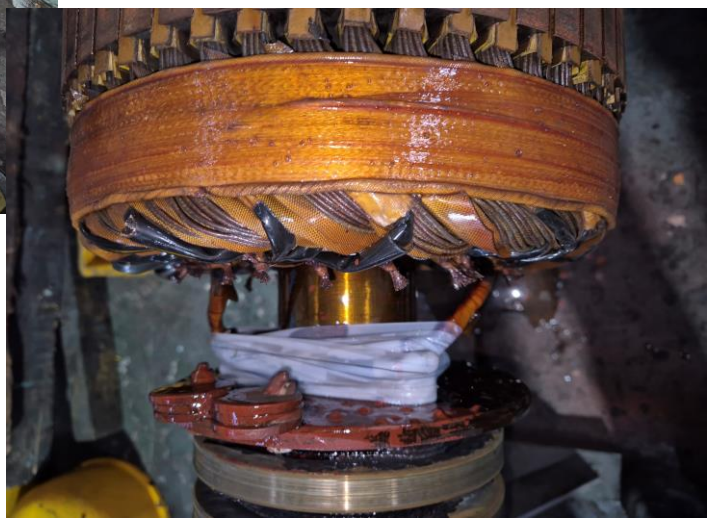

TOTOR 권체	5대 2차권선 단락 작업후 절연처리 실시

JIN YANG	작업 공정 사진
작업공정	권선형 MOTOR 60HP 6P 외 4대 OVERHAUL

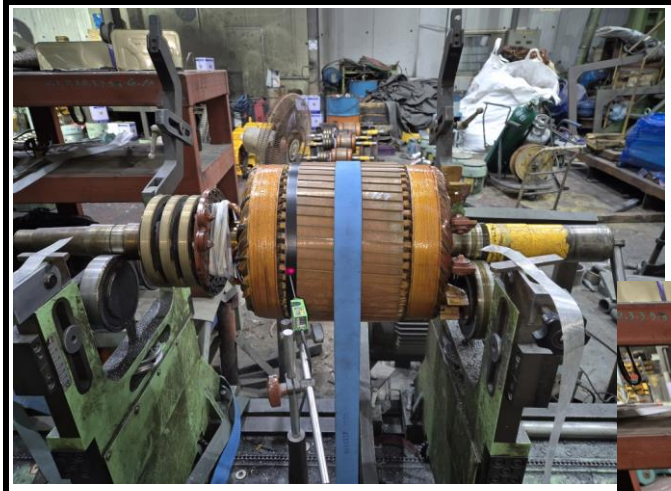

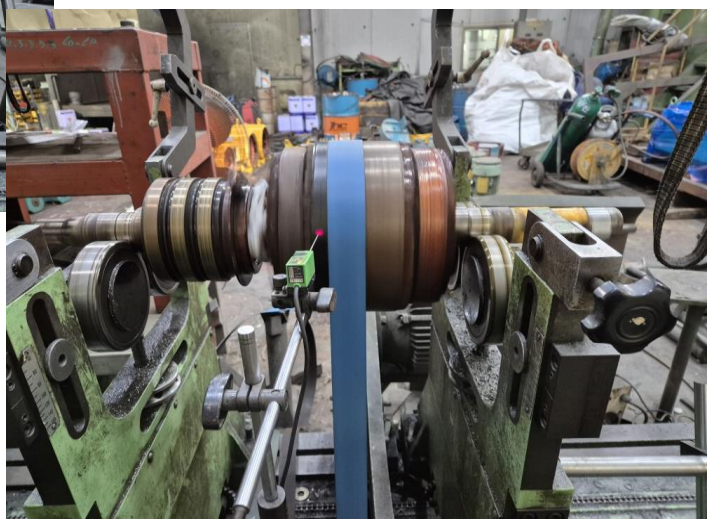

ROTOR	BALANCING실시
작업공정	권선형 MOTOR 60HP 6P 외 4대 OVERHAUL

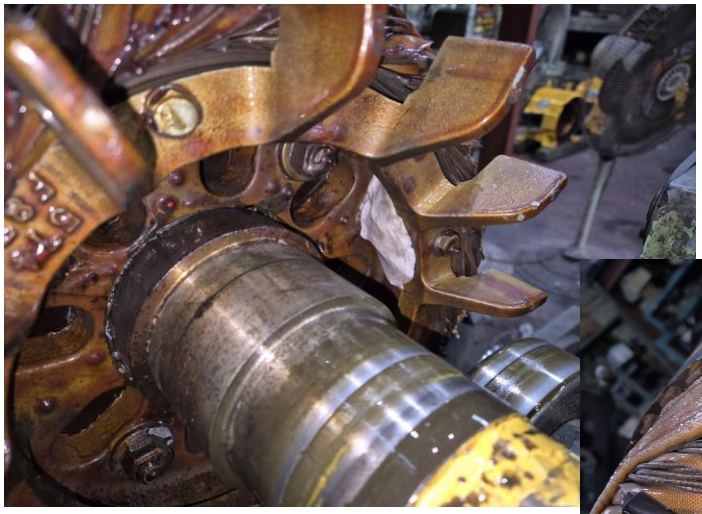

ROTOR	교정된 UNBALANCE REPORT참조

JIN YANG	작업 공정 사진
작업공정	권선형 MOTOR 60HP 6P 외 4대 OVERHAUL

BRACKET	HOUSING 보수 후 검사 측정치 0/100
작업공정	권선형 MOTOR 60HP 6P 외 4대 OVERHAUL

BRACKET	HOUSING 6EA 모두 0/100로 로 보수 됨

JIN YANG	작업 공정 사진
작업공정	권선형 MOTOR 60HP 6P 외 4대 OVERHAUL

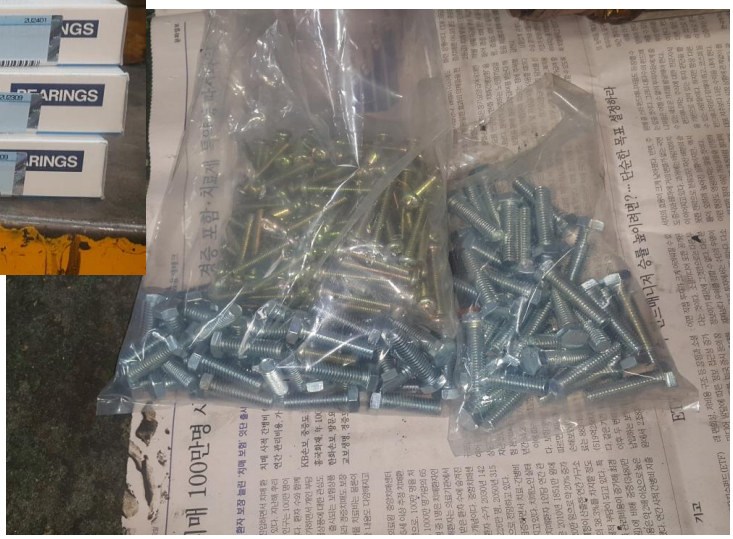

소모품	교환될 BEARING 및 BOLT류
작업공정	권선형 MOTOR 60HP 6P 외 4대 OVERHAUL

소모품	교환될 BEARING 예열 실시

JIN YANG	작업 공정 사진
작업공정	권선형 MOTOR 60HP 6P 외 4대 OVERHAUL

ROTOR권체	BEARING 예열교환 실시
작업공정	권선형 MOTOR 60HP 6P 외 4대 OVERHAUL

출고검사 NAIN	STATOR 절연저항 & 각 상별 권선저항

JIN YANG	작업 공정 사진
작업공정	권선형 MOTOR 60HP 6P 외 4대 OVERHAUL

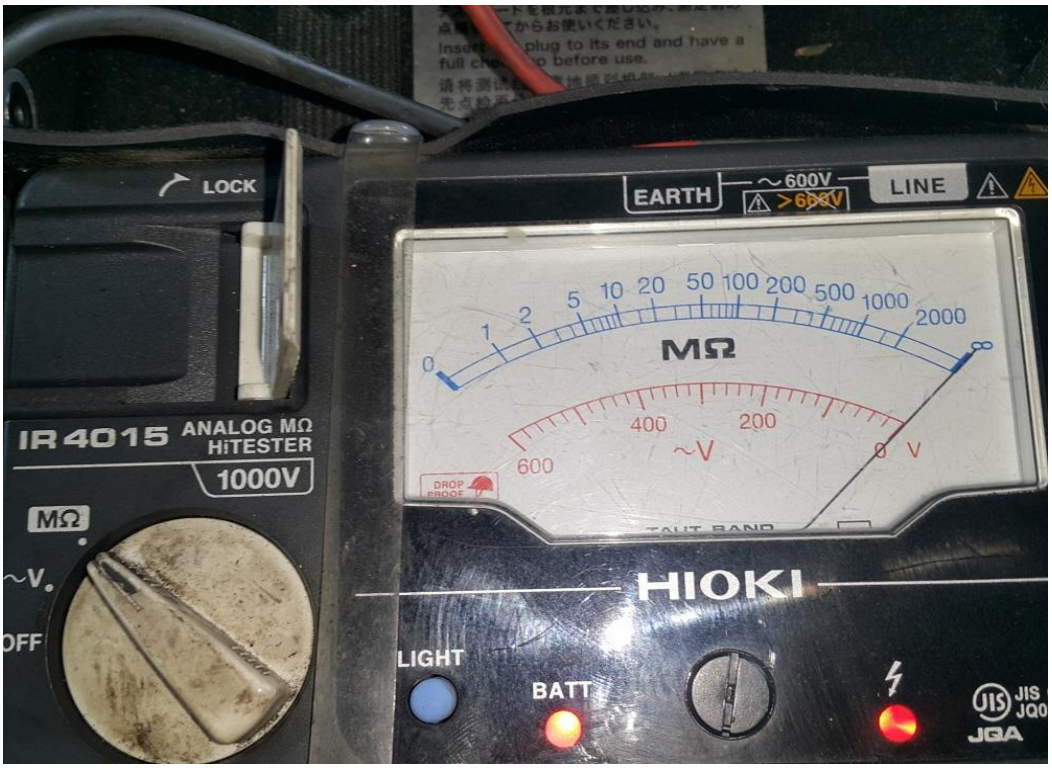

출고검사 NAIN	ROTOR 절연저항
작업공정	권선형 MOTOR 60HP 6P 외 4대 OVERHAUL

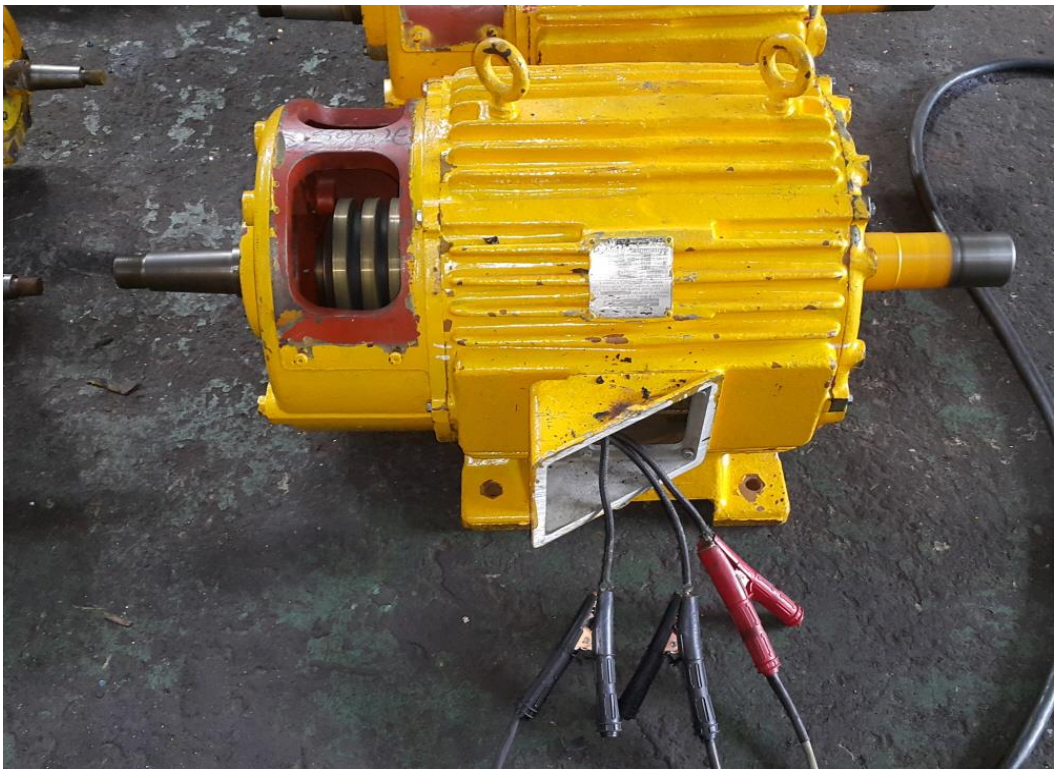

출고검사 NAIN	시운전 TEST 실시

JIN YANG	작업 공정 사진
작업공정	권선형 MOTOR 60HP 6P 외 4대 OVERHAUL

출고검사 NAIN	시운전 TES실시 운전 CURRENT
작업공정	권선형 MOTOR 60HP 6P 외 4대 OVERHAUL

출고검사 AUX	STATOR 절연저항 & 각 상별 권선저항

JIN YANG	작업 공정 사진
작업공정	권선형 MOTOR 60HP 6P 외 4대 OVERHAUL

출고검사 AUX	ROTOR 절연저항
작업공정	권선형 MOTOR 60HP 6P 외 4대 OVERHAUL

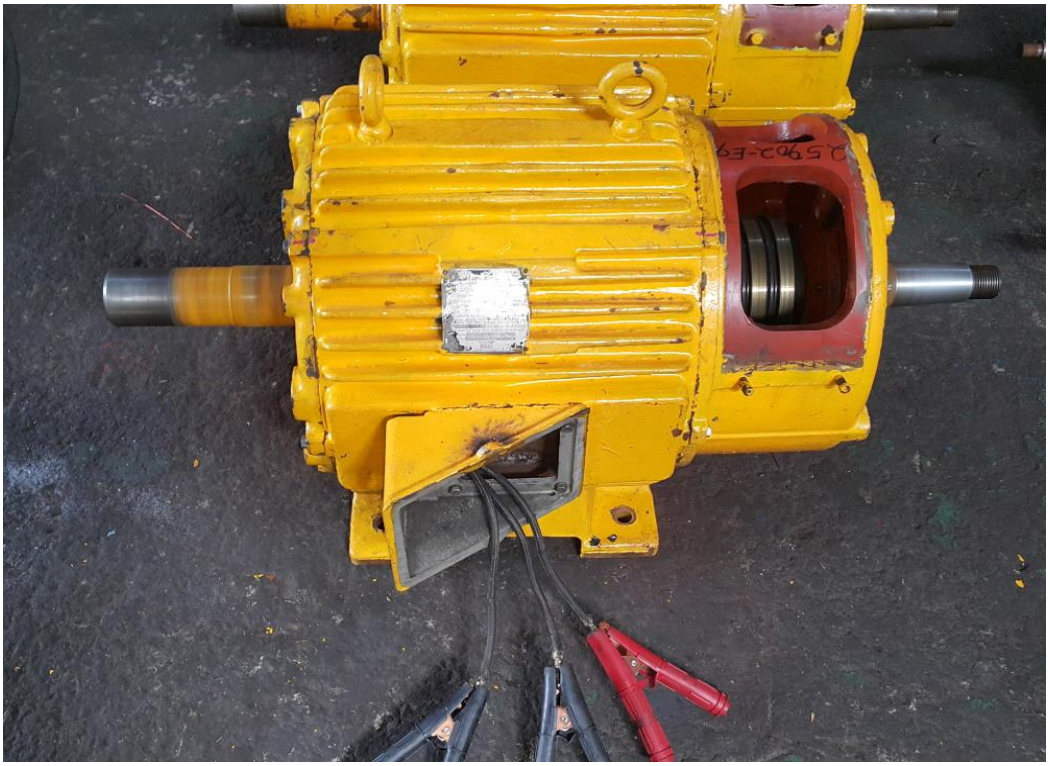

출고검사 AUX	시운전 TEST 실시

JIN YANG	작업 공정 사진
작업공정	권선형 MOTOR 60HP 6P 외 4대 OVERHAUL

출고검사 AUX	시운전 TES실시 운전 CURRENT
작업공정	권선형 MOTOR 60HP 6P 외 4대 OVERHAUL

우측 CURRENT

좌측 CURRENT

출고검사 BRIDGE	시운전 TES실시 운전 CURRENT

JIN YANG	작업 공정 사진
작업공정	권선형 MOTOR 60HP 6P 외 4대 OVERHAUL

출고검사 TROLLEY	시운전 TES실시 운전 CURRENT

이외 DATA는 CHECK LIST 참조 하십시요

작업공정	권선형 MOTOR 60HP 6P 외 4대 OVERHAUL

출고검사 후	COLOR PAINTING

BALANCING INSPECTION REPORT

SETUP

PART NAME : 권선형 ROTOR MAIN
CUSTOMER :
TEST TIME : 2025. 2.27 7:28: 9

GRADE :	G 6.3	RATING SPEED :	1200 rpm
WEIGHT :	164.000 kg	TESTING SPEED :	541 rpm
DIAMETER :	310 mm	CORRECTION :	ADD

ACCEPTABLE UNBALANCE
PLANE1 : 51.4 gr PLANE2 : 51.4 gr

INITIAL UNBALANCE

	PLANE1	PLANE2
UNBALANCE	14.6 gr	28.1 gr
ANGLE	22 deg	50 deg
RESULT	ACCEPT	ACCEPT

CORRECT UNBALANCE

	PLANE1	PLANE2
UNBALANCE	4.6 gr	4.3 gr
ANGLE	332 deg	226 deg
RESULT	ACCEPT	ACCEPT

CORRECT UNBALANCE GRAPH (max = 5.0 gr)

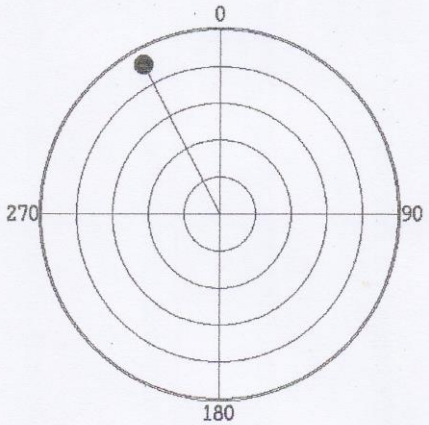

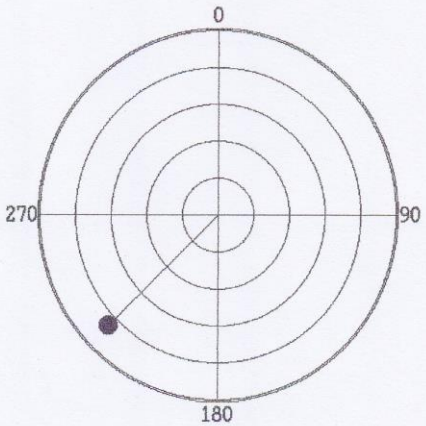

진 양 전 기
경남 마산시 내서읍 중리 1123-3번지
TEL (055) - 231-9318-9
FAX (055) - 231-9314

BALANCING INSPECTION REPORT

SETUP

PART NAME : 권선형 ROTOR AUX	
CUSTOMER :	
TEST TIME : 2025. 2.27 8: 9:21	
GRADE : G 6.3	RATING SPEED : 900 rpm
WEIGHT : 152.000 kg	TESTING SPEED : 569 rpm
DIAMETER : 320 mm	CORRECTION : ADD
ACCEPTABLE UNBALANCE	
PLANE1 : 31.8 gr	PLANE2 : 31.8 gr

INITIAL UNBALANCE

	PLANE1	PLANE2
UNBALANCE	27.4 gr	11.8 gr
ANGLE	328 deg	67 deg
RESULT	ACCEPT	ACCEPT

CORRECT UNBALANCE

	PLANE1	PLANE2
UNBALANCE	5.6 gr	10.2 gr
ANGLE	173 deg	291 deg
RESULT	ACCEPT	ACCEPT

CORRECT UNBALANCE GRAPH (max = 50.0 gr)

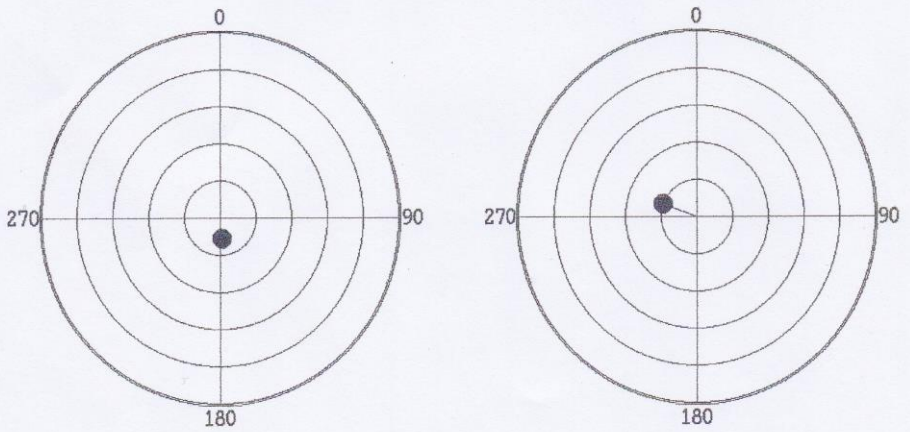

진 양 전 기
경남 마산시 내서읍 중리 1123-3번지
TEL (055) - 231-9318-9
FAX (055) - 231-9314

BALANCING INSPECTION REPORT

SETUP

PART NAME : 권선형 ROTOR BRIDGE			
CUSTOMER :			
TEST TIME : 2025. 2.27 9:54:59			
GRADE :	G 6.3	RATING SPEED :	1200 rpm
WEIGHT :	60.000 kg	TESTING SPEED :	571 rpm
DIAMETER :	250 mm	CORRECTION :	ADD
ACCEPTABLE UNBALANCE			
PLANE1 :	12.5 gr	PLANE2 :	12.5 gr

INITIAL UNBALANCE

	PLANE1	PLANE2
UNBALANCE	3.9 gr	13.4 gr
ANGLE	272 deg	215 deg
RESULT	ACCEPT	REJECT

CORRECT UNBALANCE

	PLANE1	PLANE2
UNBALANCE	5.4 gr	2.5 gr
ANGLE	250 deg	291 deg
RESULT	ACCEPT	ACCEPT

CORRECT UNBALANCE GRAPH (max = 10.0 gr)

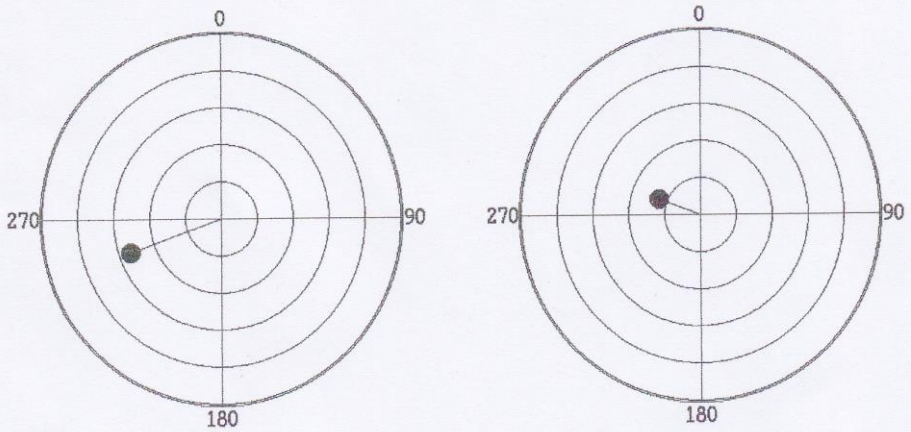

진 양 전 기
경남 마산시 내서읍 중리 1123-3번지
TEL (055) - 231-9318-9
FAX (055) - 231-9314

BALANCING INSPECTION REPORT

SETUP

PART NAME : 권선형ROTOR BRIDGE좌
CUSTOMER :
TEST TIME : 2025. 2.27 10:11:35

GRADE :	G 6.3	RATING SPEED :	1200 rpm
WEIGHT :	60.000 kg	TESTING SPEED :	570 rpm
DIAMETER :	250 mm	CORRECTION :	ADD

ACCEPTABLE UNBALANCE
PLANE1 : 12.5 gr PLANE2 : 12.5 gr

INITIAL UNBALANCE

	PLANE1	PLANE2
UNBALANCE	20.1 gr	1.2 gr
ANGLE	217 deg	317 deg
RESULT	REJECT	ACCEPT

CORRECT UNBALANCE

	PLANE1	PLANE2
UNBALANCE	5.6 gr	7.9 gr
ANGLE	320 deg	128 deg
RESULT	ACCEPT	ACCEPT

CORRECT UNBALANCE GRAPH (max = 10.0 gr)

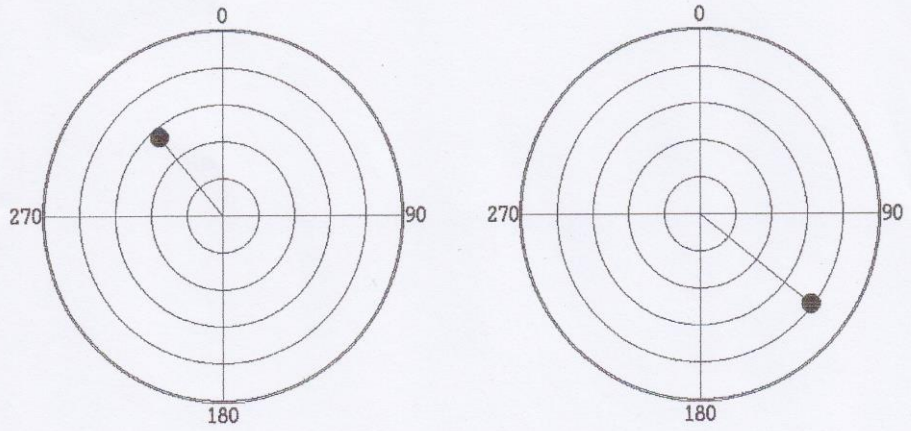

진 양 전 기
경남 마산시 내서읍 중리 1123-3번지
TEL (055) - 231-9318-9
FAX (055) - 231-9314

BALANCING INSPECTION REPORT

SETUP

PART NAME : 권선형 ROTOR TROLLEY	
CUSTOMER :	
TEST TIME : 2025. 2.27 9:31:30	
GRADE : G 6.3	RATING SPEED : 1200 rpm
WEIGHT : 60.000 kg	TESTING SPEED : 571 rpm
DIAMETER : 250 mm	CORRECTION : ADD
ACCEPTABLE UNBALANCE	
PLANE1 : 12.5 gr	PLANE2 : 12.5 gr

INITIAL UNBALANCE

	PLANE1	PLANE2
UNBALANCE	23.9 gr	26.5 gr
ANGLE	28 deg	131 deg
RESULT	REJECT	REJECT

CORRECT UNBALANCE

	PLANE1	PLANE2
UNBALANCE	3.1 gr	6.3 gr
ANGLE	142 deg	280 deg
RESULT	ACCEPT	ACCEPT

CORRECT UNBALANCE GRAPH (max = 10.0 gr)

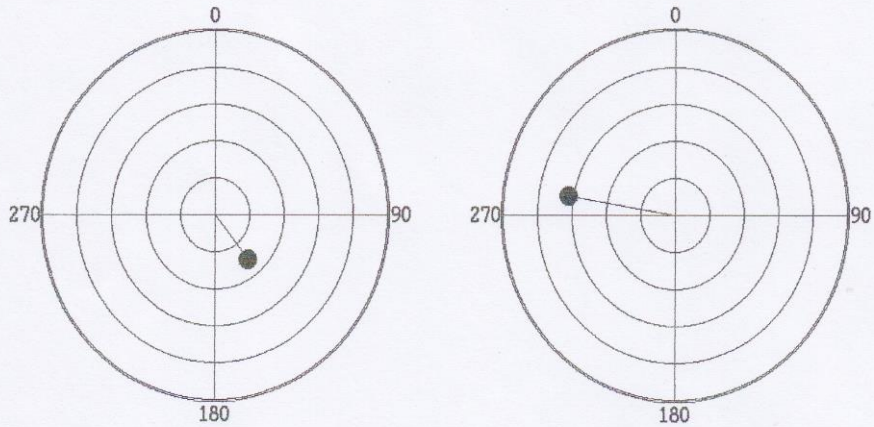

진 양 전 기
경남 마산시 내서읍 중리 1123-3번지
TEL (055) - 231-9318-9
FAX (055) - 231-9314