작 업 공 정 사 진 철

고 객 명: (주)
공 사 명: 단조 2-1-8B 급배기 FAN MOTOR

규 격: AC MOTOR 150HP/100HP 4P 440V

REPAIR 내역: 분해 조립 및 조립부품 불순물 CLEANSING
INSULATING VARNISH DIPPING DRYING
75HP HOUSING 보수
BALANCING 및 UNBALACE교정
BEARING 교환
입 출고검사 시운전 TEST

진양전기

http://jinyangmotor.com/

JIN YANG	작업 공정 사진
작업공정	AC MOTOR 150/100HP 입고검사

Ass'y	분해 전
작업공정	AC MOTOR 150/100HP 입고검사

Ass'y	분해전 외부 불순물 세척 실시 후 분해 실시

JIN YANG	작업 공정 사진
작업공정	AC MOTOR 150/100HP 입고검사

STATOR권체	분해후 권선상태 양호
작업공정	AC MOTOR 150/100HP 입고검사

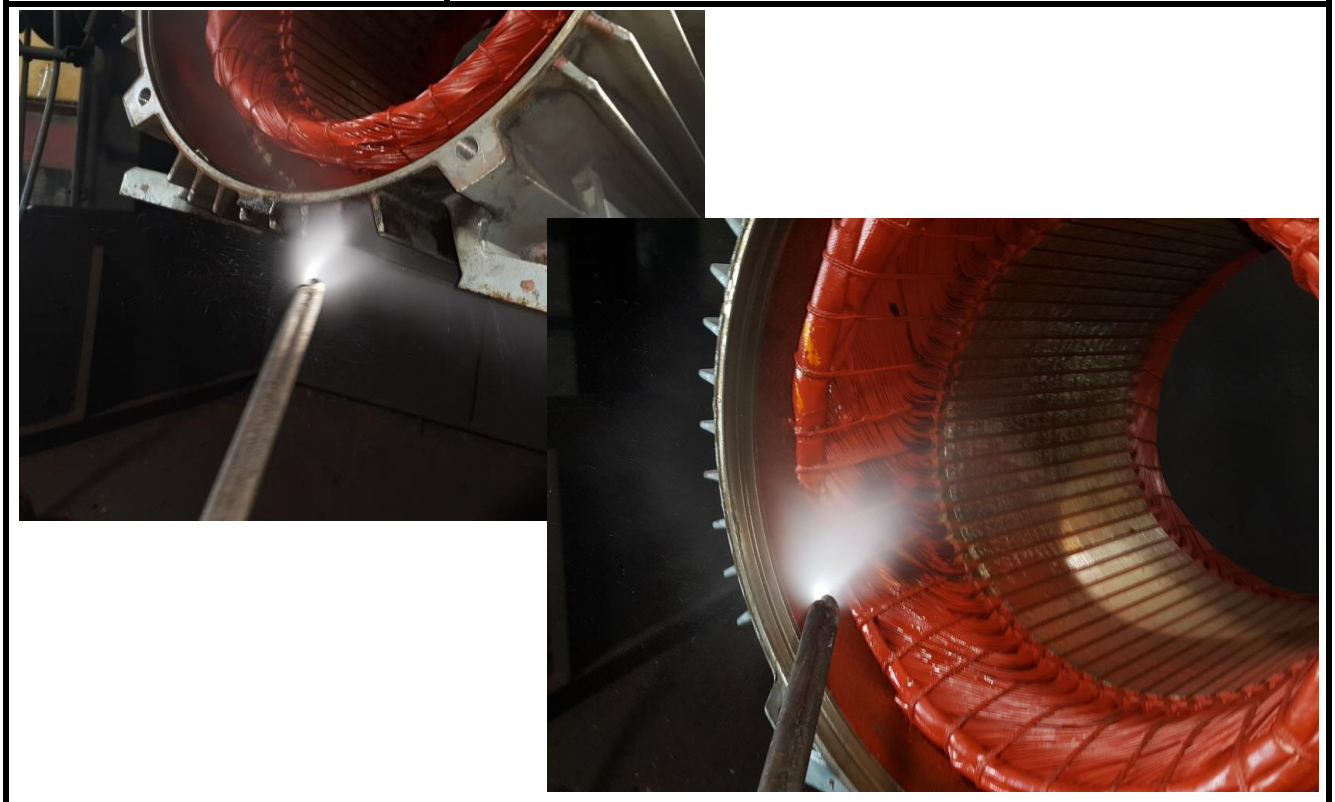

STATOR권체	권선세척 실시

JIN YANG	작업 공정 사진
작업공정	AC MOTOR 150/100HP 입고검사

BRACKET	75HP 반 부하측 HOUSING 검사 5/100로 불량
작업공정	AC MOTOR 150/100HP 4P OVERHAUL

ROTOR	BEARING 취외

JIN YANG	작업 공정 사진
작업공정	AC MOTOR 150/100HP 4P OVERHAUL

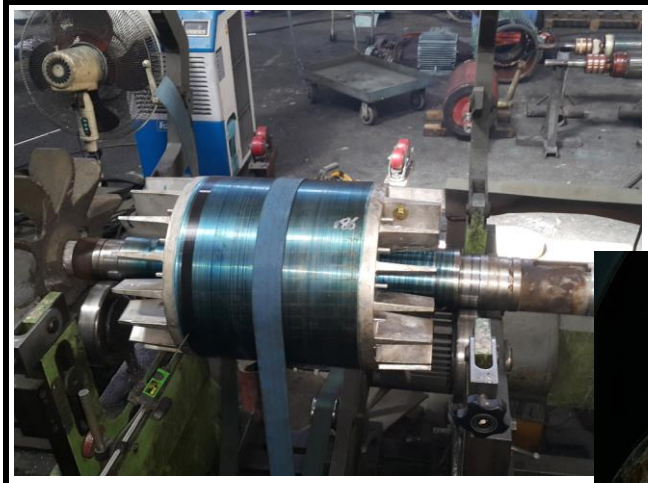

150HP ROTOR	BALANCING 및 UNBALACE교정 REPORT참조
작업공정	AC MOTOR 150/100HP 4P OVERHAUL

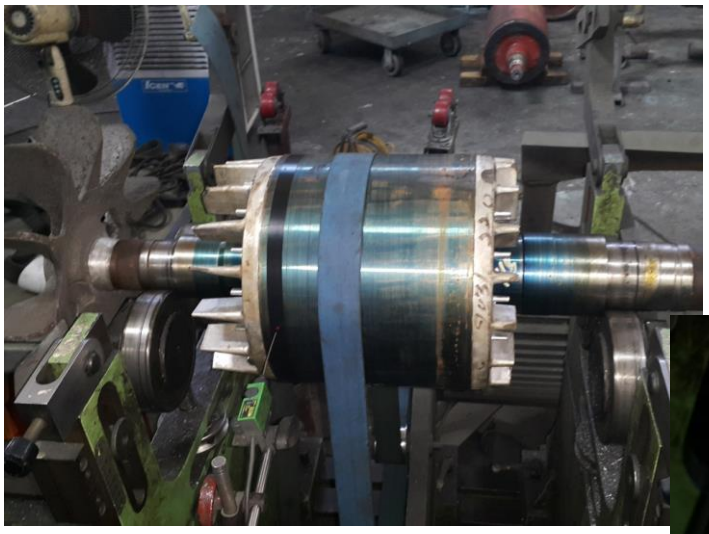

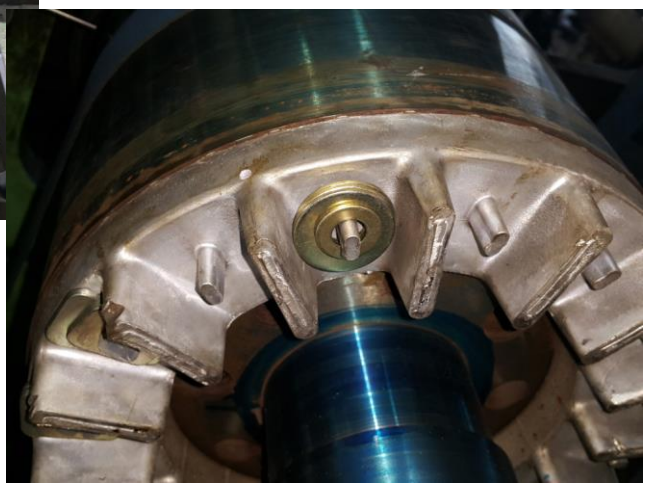

75HP ROTOR	BALANCING 및 UNBALACE교정 REPORT참조

JIN YANG	작업 공정 사진
작업공정	AC MOTOR 150/100HP 4P OVERHAUL

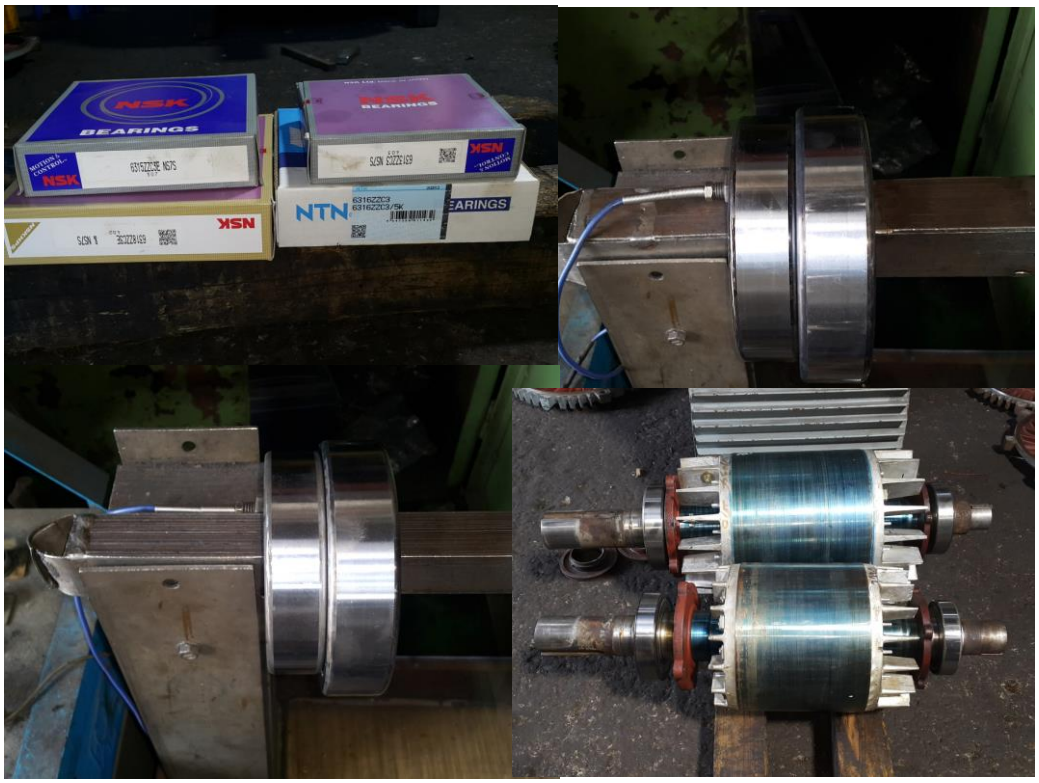

소모품	BEARING 예열교환 실시
작업공정	AC MOTOR 150/100HP 4P OVERHAUL

BRACKET	75HP 반 부하측 HOUSING 보수 후 검사 0/100

JIN YANG	작업 공정 사진
작업공정	AC MOTOR 150/100HP 4P OVERHAUL

출고검사 150HP	절연저항 & 각 상별 권선저항
작업공정	AC MOTOR 150/100HP 4P OVERHAUL

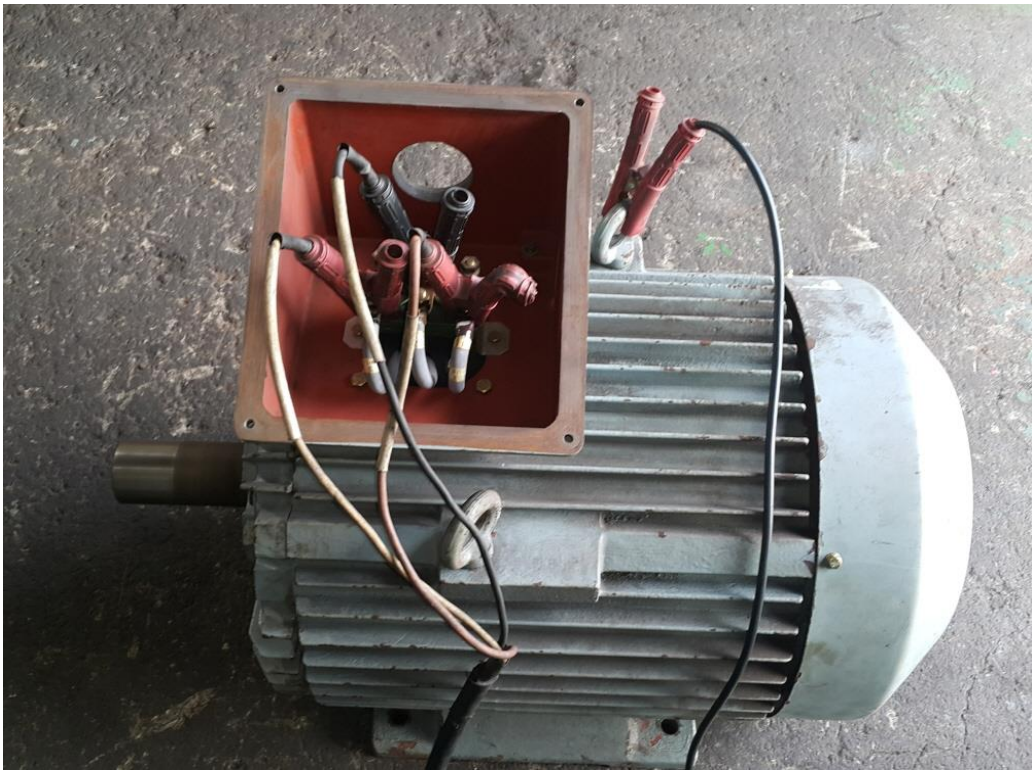

출고검사 150HP	시운전 TEST 실시

JIN YANG	작업 공정 사진
작업공정	AC MOTOR 150/100HP 4P OVERHAUL

출고검사 150HP	시운전 TEST 운전 CURRENT
작업공정	AC MOTOR 150/100HP 4P OVERHAUL

출고검사 75HP	절연저항 & 각 상별 권선저항

JIN YANG	작업 공정 사진
작업공정	AC MOTOR 150/100HP 4P OVERHAUL

출고검사 75HP	시운전 TEST 실시
작업공정	AC MOTOR 150/100HP 4P OVERHAUL

출고검사 75HP	시운전 TEST 운전 CURRENT

110KW

BALANCING INSPECTION REPORT

SETUP

PART NAME : AC ROTOR 4P
CUSTOMER :
TEST TIME : 2024. 7.31 15: 4:19

GRADE :	G 6.3	RATING SPEED :	1800 rpm
WEIGHT :	120.000 kg	TESTING SPEED :	509 rpm
DIAMETER :	280 mm	CORRECTION :	ADD

ACCEPTABLE UNBALANCE
PLANE1 : 14.3 gr PLANE2 : 14.3 gr

INITIAL UNBALANCE

	PLANE1	PLANE2
UNBALANCE	10.4 gr	25.9 gr
ANGLE	273 deg	30 deg
RESULT	ACCEPT	REJECT

CORRECT UNBALANCE

	PLANE1	PLANE2
UNBALANCE	6.6 gr	2.0 gr
ANGLE	314 deg	351 deg
RESULT	ACCEPT	ACCEPT

CORRECT UNBALANCE GRAPH (max = 10.0 gr)

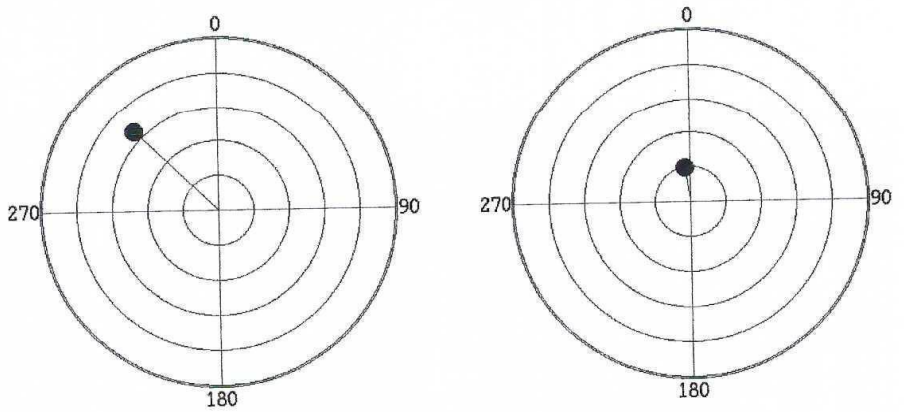

진 양 전 기
경남 마산시 내서읍 중리 1123-3번지
TEL (055) - 231-9318-9
FAX (055) - 231-9314

75KW

BALANCING INSPECTION REPORT

SETUP

PART NAME : AC ROTOR 4P	
CUSTOMER :	
TEST TIME : 2024. 7.31 14:25:35	
GRADE : G 6.3	RATING SPEED : 1800 rpm
WEIGHT : 186.000 kg	TESTING SPEED : 505 rpm
DIAMETER : 310 mm	CORRECTION : ADD
ACCEPTABLE UNBALANCE	
PLANE1 : 20.1 gr	PLANE2 : 20.1 gr

INITIAL UNBALANCE

	PLANE1	PLANE2
UNBALANCE	33.4 gr	39.8 gr
ANGLE	58 deg	306 deg
RESULT	REJECT	REJECT

CORRECT UNBALANCE

	PLANE1	PLANE2
UNBALANCE	9.1 gr	8.5 gr
ANGLE	119 deg	120 deg
RESULT	ACCEPT	ACCEPT

CORRECT UNBALANCE GRAPH (max = 10.0 gr)

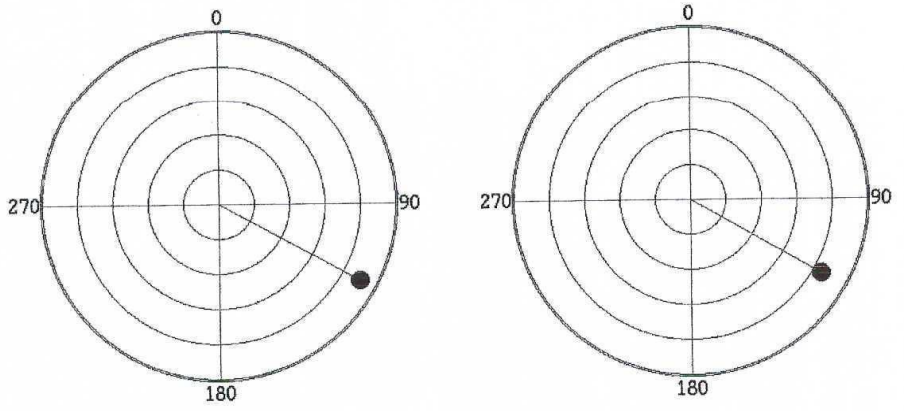

진 양 전 기
경남 마산시 내서읍 중리 1123-3번지
TEL (055) - 231-9318-9
FAX (055) - 231-9314